RVP

ENGINEERING & CONSULTANT

RVP Geotecnia y Estructuras

Servicios de Perforación

info@rvp.cl

Fono: (+56 2) 2242 8438
Móvil: (+56 9) 9319 4849

www.rvplatam.com
www.remiensayo.cl

Nuestra Empresa

Experiencia

Achilles

Síganos en Ariba Network

SICEP CERTIFICACIÓN CATEGORÍA A

ChileCompra MercadoPúblico

Nuestros Servicios

Diseño de ingeniería, exploración del suelo, inspección de hormigones con tecnología de punta

- **Ingeniería Estructural**
  - Cálculo y Diseño Estructural.
  - Modelos Estructurales – Fundaciones – Muros – Pilas.
  - Scanner de Hormigón Estructural Crítico SHEC 200 cm Ultrasónico.
  - Otros proyectos.

- **Geotecnia y Geofísica**
  - Mecánica de suelos, excavaciones de prospección y análisis de infiltración.
  - Scanner de suelos Vs30 mediante ReMi (Refraction Microtremors).
  - Scanner de suelos mediante Resistividades Eléctrica y Térmica.
  - Otros proyectos.

- **Perforación**
  - Perforaciones hasta 450 m de profundidad, extracción de agua y confección de pozos.
  - Maquinaria de percusión y rotación.
  - Perforaciones con Tricono y Diamantina, sondajes Geotécnicos.
  - Otros proyectos.

Equipamiento Perforación

Perforadora Christensen Norton CMC 100

Funciones:

- ✓ Perforación con Diamantina
- ✓ Perforación con Tricono
- ✓ Perforación de pozos profundos
- ✓ Sondajes Geotécnicos

Servicio Perforación - Campaña Desierto Atacama (2019)

Objetivo:

- ✓ Caracterización Geotécnica de Suelos
- ✓ Estudio de Testigos HQ

www.rvplatam.com info@rvp.cl Fono: (+56 2) 2242 8438 / Móvil: (+56 9) 9319 4849

Servicio Perforación - Campaña Desierto Atacama (2023)

Objetivo:

- ✓ Caracterización Geotécnica de Suelos
- ✓ Estudio de Testigos HQ

Normativa Perforación Geotécnica

ASTM D1586-11 - Standard Test Method for Standard Penetration Test (SPT) and Split-Barrel Sampling of Soils

NCh 3364:2014 – Geotecnia - Ensayo de Penetración Estándar

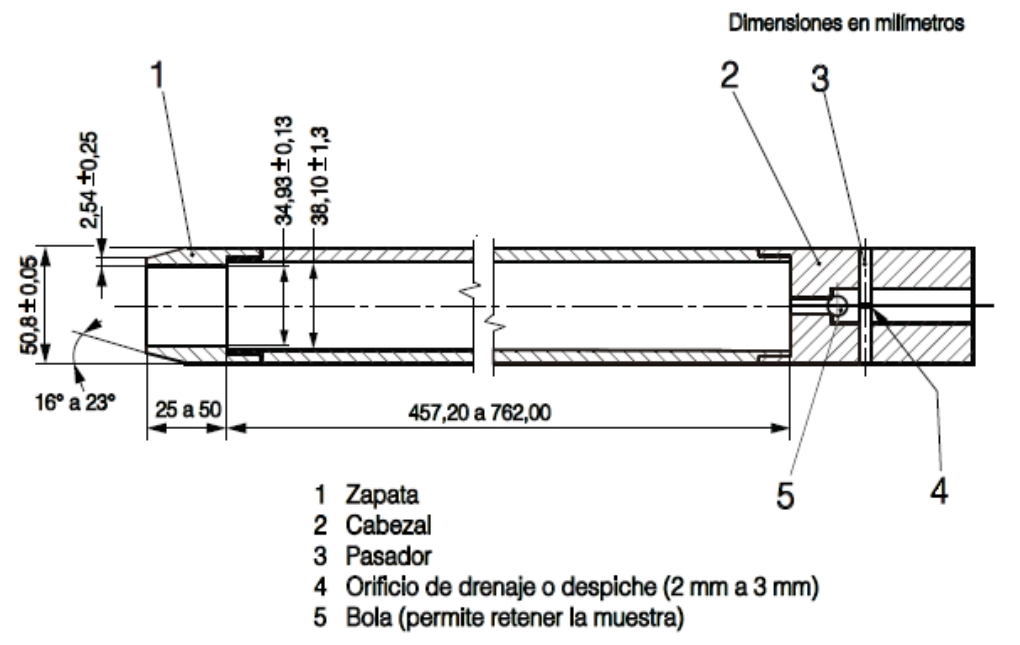

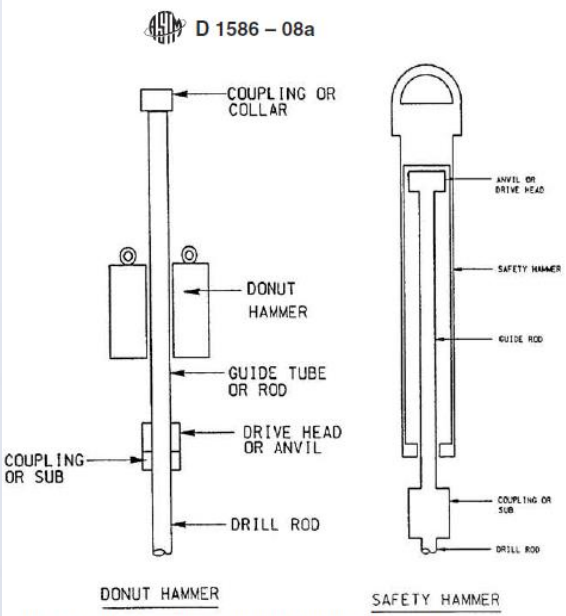

FIG. 3 Schematic Drawing of the Donut Hammer and Safety Hammer

Certificación SICEP: Categoría **A**

SICEP
SISTEMA DE CALIFICACIÓN DE EMPRESAS PROVEEDORAS DE BIENES Y SERVICIOS
ASOCIACIÓN DE INDUSTRIALES DE ANTOFAGASTA

CERTIFICADO

SICEP certifica que la Empresa **RVP SpA** R.U.T.: **76532883-7**, está inscrita desde el 25 de mayo de 2022 y a la fecha su Estado de Situación es la siguiente:

Información Registrada en SICEP	Observaciones

A.- Situación General	Vigente
Financiero	Tamaño 2
Patrimonio (US$)	272.028,45
Capital de Trabajo (US$)	162.451,8
Último Año de EE.FF.	2022
Vigencia	Hasta julio de 2024

B.- Competencias Básicas (evaluación SICEP)	Vigente
Categoría	A
Resultado Evaluación	83,19 %
Evaluación por Dimensiones (%):	
INFRAESTRUCTURA	90,48
RECURSOS HUMANOS	100
CALIDAD	61,1
GESTIÓN AMBIENTAL	75,89
SEGURIDAD Y SALUD	88,63
CONECTIVIDAD Y AUTOMATIZACIÓN	100
COMUNIDAD	50
Vigencia	Hasta el 19 de julio de 2024

Gral. Borgoño 934, Piso 13, Edificio Las Empresas, Antofagasta – Fono: (55) 2454340 – www.sicep.cl

SICEP
SISTEMA DE CALIFICACIÓN DE EMPRESAS PROVEEDORAS DE BIENES Y SERVICIOS
ASOCIACIÓN DE INDUSTRIALES DE ANTOFAGASTA

C.- Rubros (Acreditados)		
Clase	**Rubro**	**Sub-rubro**
Consultoría y Servicios Profesionales	Geología	Geotecnia
Consultoría y Servicios Profesionales	Geología	Geofísica
Consultoría y Servicios Profesionales	Ingeniería Civil	Estructuras
Consultoría y Servicios Profesionales	Ingeniería Civil	Mecánica de Suelos y Fundación
Consultoría y Servicios Profesionales	Ingeniería Civil	Calculo Estructural
Consultoría y Servicios Profesionales	Exploraciones	Prospección no destructiva del subsuelo
Consultoría y Servicios Profesionales	Ingeniería Civil	Amenaza Sísmica
Consultoría y Servicios Profesionales	Ingeniería Civil	Ensayos destructivos y no destructivos elementos de hormigón
Consultoría y Servicios Profesionales	Ingeniería Civil	Prospecciones de elementos macizos de hormigón
Consultoría y Servicios Profesionales	Ingeniería Civil	Prospecciones de fundaciones

D.- Observación Informe Legal
Sin Observaciones

Se extiende el presente certificado a petición de la empresa, para los fines que estime convenientes, sin ulterior responsabilidad para el emisor.

Código	ZLPVRVPZOQ	Válido hasta	31-08-2023	Emitido en	Antofagasta, 01 de agosto de 2023

Gral. Borgoño 934, Piso 13, Edificio Las Empresas, Antofagasta – Fono: (55) 2454340 – www.sicep.cl

Clientes en el Tiempo

Worley energy | chemicals | resources
CIMOLAI
CENTINELA ANTOFAGASTA MINERALS
AngloAmerican
CODELCO Orgullo de Todos
GRUPO MINERO LAS CENIZAS
COPEC Primera en servicio
Shell
Ministerio de Obras Públicas Gobierno de Chile
Ministerio de Vivienda y Urbanismo Gobierno de Chile
bhpbilliton
QUANTA SERVICES, INC.
ATCO
MONTEC
INGESEP CONSTRUCCIÓN & INGENIERÍA
Plastyverg S.A.
metacontrol INGENIERIA
TUBEXA DUCASSE
ESO European Southern Observatory
MSA The Safety Company
QUIMETAL
ECHEVERRIA IZQUIERDO Montajes Industriales
浙钢宏丰 中国钢结构制造特级企业
BELCO CONSTRUCTION INC.
EATON Powering Business Worldwide
DELVA

RVP

ENGINEERING & CONSULTANT

MUCHAS GRACIAS

info@rvp.cl

Fono: (+56 2) 2242 8438
Móvil: (+56 9) 9319 4849

www.rvplatam.com
www.remiensayo.cl

Achilles

Síganos en Ariba Network

SICEP

Categoría B

ChileCompra MercadoPúblico